RHEIDON TECH

Beucher Charging Experience

Talpas (oszlop) töltő

HC720

Használati útmutató

Jobb töltési élmény

TARTALOM

FONTOS KÖZLEMÉNY	01
JELMAGYARÁZAT	02
TERMÉKÁTTEKINTÉS	03
HASZNÁLAT A RHEIDON+ ALKALMAZÁSSAL	04
TELEPÍTÉS	05
A KEZELŐPANEL ÚTMUTATÓJA	12
TÖLTÉSI ÚTMUTATÓ	15
RFID-KÁRTYA HASZNÁLATI ÚTMUTATÓ	18
MŰSZAKI ADATOK	21
HIBAJELZÉSEK	22
GARANCIÁLIS SZOLGÁLTATÁS	23

SCAN ME
FOR MANUALS
IN MORE
LANGUAGES

Felhívjuk a figyelmedet, hogy a ***HC720*** -at jól szellőző környezetben ajánlott elektromos autó töltésére használni. Ha bizonytalan vagy, fordulj a jármű gyártójához.

FONTOS KÖZLEMÉNY

Megjegyzés:
A „termék” és a „töltőberendezés” kifejezés egyaránt a HC720-ra vonatkozik.
Ez a dokumentum figyelmeztetéseket és fontos tudnivalókat tartalmaz, amelyeket a termék használata során be kell tartani.

Biztonsági tudnivalók

VESZÉLY

- Minden használat előtt vizsgáld meg a terméket látható sérülések szempontjából. Ne használd, ha bármelyik alkatrésze sérültnek vagy hibásnak tűnik.
- Ne használd a terméket, ha te, a termék vagy a jármű szélsőséges időjárási körülményeknek van kitéve, például heves esőnek, hónak vagy villámlásnak.
- Tartsd távol gyermekektől. Ne engedd, hogy gyermekek játsszanak a termékkel vagy a csomagolásával.
- Csak megfelelően földelt aljzatot használj, és győződj meg róla, hogy az elektromos rendszer kifogástalan állapotban van.
- Ne használd a terméket gyúlékony, robbanásveszélyes, maró vagy éghető anyagok, gőzök vagy gázok közelében.
- Ne kísérelj meg javítást, módosítást vagy szétszerelést a terméken. Bármilyen probléma esetén fordulj szakemberhez vagy ügyfélszolgálatunkhoz.
- Ne helyezz semmilyen tárgyat a csatlakozó belsejébe. Soha ne érints meg feszültség alatt lévő vagy vezető alkatrészt.
- Kerüld az adapterek, hosszabbítók vagy nem szabványos kábelek használatát.
- Ha a töltés közben bármilyen sérülés keletkezik, azonnal válaszd le a terméket, vagy kapcsold le az áramot a biztosíték-táblánál. Ne érints meg sérült vagy feszültség alatt lévő alkatrészt.
- Ne hajlítsd, nyomd össze vagy szúrd ki erővel a töltőberendezés egyetlen részét sem.
- Ne használd, ha a termék vagy az aljzat nedves, illetve vízbe merült.
- A termék használata előtt mindig olvasd el és tartsd be az ebben az útmutatóban szereplő telepítési és kezelési utasításokat.

VIGYÁZAT

- Védd a csatlakozódugót és az aljzatokat a nedvességtől és a párától.
- A leválasztott csatlakozók nem vízállók.
- Használaton kívül mindig fedd le őket a védősapkákkal.
- Ne üzemeltesd a töltőberendezést a −30 °C és +50 °C közötti üzemi tartományán kívüli hőmérsékleten.
- A terméket 3000 méter alatti tengerszint feletti magasságban szabad használni.
- A terméket a megadott paramétertartományon belül kell használni.

JELMAGYARÁZAT

Az alábbi jelölések ebben a használati útmutatóban, a töltőberendezésen vagy a csomagoláson találhatók.

A CE jelölés azt mutatja, hogy a gyártó értékelte a terméket, és az megfelel az EU biztonsági, egészségvédelmi és környezetvédelmi követelményeinek. Kötelező minden olyan termékre, amelyet a világ bármely pontján gyártanak, de az EU piacán forgalmaznak.

Kérjük, ne dobd ki ezt a készüléket a háztartási hulladékkal együtt. A készülék az Európai Parlament és Tanács 2012/19/EU irányelvének hatálya alá tartozik. A készüléket engedéllyel rendelkező hulladékkezelő és újrahasznosító vállalatnál, illetve a helyi hulladékgazdálkodási hatóság előírásai szerint add le. Kétség esetén fordulj a helyi hulladékkezelő létesítményhez.

Ez a szimbólum a legalacsonyabb megengedett üzemi hőmérsékletet jelzi (−30 °C), amelyen a készülék üzemeltethető.

A nem rendeltetésszerű használat áramütés veszélyét jelentheti.

Ez a szimbólum általános veszélyre vagy kockázatra figyelmeztet. Olvasd el a használati útmutatót, hogy megismerkedj a töltőberendezéssel.

Ez a termék megfelel az IP65 védettségi osztály követelményeinek, amely a burkolat por és folyadék behatolásával szembeni ellenállását minősíti.

A hulladékkezeléshez a csomagolást és az elektromos készüléket anyagfajtánként különítsd el. A karton- és papíralapú anyagokat helyezd a papírgyűjtőbe, a fóliákat és műanyag csomagolóanyagokat add le a hulladékgyűjtő központban, az elektronikus alkatrészeket pedig szakszervizben, elektromos szaküzletben vagy a helyi újrahasznosító központban ártalmatlaníttasd szakszerűen.

A veszélyes anyagok korlátozásáról szóló 2002/95/EK irányelv (RoHS), amely bizonyos veszélyes anyagok felhasználását korlátozza az elektromos és elektronikus berendezésekben.

Az elektromos berendezés fém burkolatának földelésére szolgáló intézkedés. Megakadályozza, hogy erős áram haladjon át az emberi testen, ha a fém burkolat szigetelési hiba vagy baleset miatt feszültség alá kerül, így biztosítva a személyi biztonságot.

TERMÉKÁTTEKINTÉS

HC720 változat

VESZÉLY

A töltőberendezés nagyfeszültségű alkatrészeket tartalmaz, és az elektromos telepítése bizonyos kockázatokkal jár. Ha nem rendelkezel a megfelelő szakmai ismeretekkel, ne kíséreld meg magad telepíteni. Fordulj képzett villanyszerelőhöz.

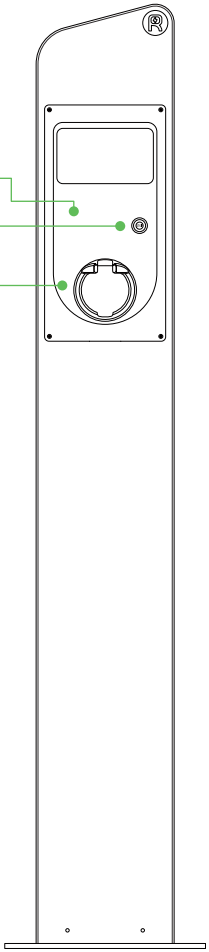

RFID-kártya

M10 × 80 mm-es feszítőcsavarok padlóra rögzítéshez

Használati útmutató

Megjegyzés: *A termékképek és leírások csak tájékoztató jellegűek. A tényleges termékjellemzők eltérőek lehetnek.*

HASZNÁLAT A RHEIDON+ ALKALMAZÁSSAL

Rheidon+

Keresd a Play Áruházban / App Store-ban

Download on the App Store

Available on Google Play

A termék minden funkciója közvetlenül az alkalmazásból vezérelhető, beleértve az ütemezett töltést, a töltőáram szabályozását, a számlázást, a statisztikákat, a töltéskezelést, a felhasználók kezelését és sok mást.

Az alkalmazás folyamatosan új funkciókkal bővül.

Töltsd le az alkalmazást még ma, és fedezd fel a **Rheidon+** világát.

A használati adataid automatikusan továbbításra kerülnek az adatelemző platformra, ahol rendezett és áttekinthető formában jelennek meg. A **Rheidon+** alkalmazást használhatod napi menetnaplóként, vagy versenyezhetsz más elektromosautó-tulajdonosokkal a kisebb karbonlábnyomért. Engedd szabadjára a kreativitásodat – rögzíts mindent a **Rheidon+** segítségével.

Megjegyzés:az alkalmazás felülete a szoftverfrissítések miatt eltérhet az útmutatóban bemutatott illusztrációktól.

Jogi megjegyzések:

Az App Store, iOS és iPhone az Apple Inc. védjegyei, amelyek az Egyesült Államokban és más országokban bejegyzett védjegyek.

A Google Play, Android és a Google Play logó a Google LLC védjegyei.

A dokumentumban említett egyéb termék- vagy márkanevek, illetve védjegyek a megfelelő tulajdonosaik tulajdonát képezik.

TELEPÍTÉS

Megjegyzés:
Amennyiben az ebben a fejezetben szereplő információk ellentmondanak a helyi előírásoknak, vagy nem fednek le minden részletet, a ***helyi szabványok és jogszabályok élveznek elsőbbséget.***

Elektromos biztonsági és telepítési követelmények

VESZÉLY

· Ez a töltőberendezés ***nagyfeszültségű alkatrészeket*** tartalmaz, és az elektromos telepítése bizonyos kockázatokkal jár.

· A terméket kizárólag ***engedéllyel rendelkező villanyszerelő*** telepítheti, az összes helyi előírás és szabvány betartásával.

· A telepítés megkezdése előtt győződj meg róla, hogy az áram le van ***kapcsolva a kismegszakítónál.***

VIGYÁZAT

· **Folyamatos terhelésű besorolás és elektromos biztonság**
A töltőberendezés folyamatos terhelésű eszköznek minősül, mivel az elektromos járművek hosszú időn át maximális teljesítményt vesznek fel. Az elektromos biztonság érdekében megfelelő kismegszakítókat (MCB) kell beépíteni.

· **A kismegszakító (MCB) funkciója**
a. A kismegszakítók biztosítékként működnek, és túlterhelés esetén leoldanak. Megvédik az áramkört a túlzott áram okozta hőkárosodástól. Győződj meg róla, hogy a kismegszakító megfelel a helyi elektromos előírásoknak.

b. A kismegszakító kiválasztása a Rheidon Tech töltő névleges áramerősségétől és fáziskonfigurációjától függ:

32 A háromfázis: használj 3- vagy 4-pólusú 32 A-es kismegszakítót (a 22 kW-os Rheidon Tech töltőhöz megfelelő).

· **Vezetékezési követelmények folyamatos terhelésű eszközökhöz**
A vezetékezésnek meg kell felelnie a folyamatos terhelésű eszközök előírásainak:
1. Fixen bekötött telepítés
Használj kültéri, időjárásálló szerelést.
2. Elhelyezés
Úgy telepítsd a töltőberendezést, hogy a kábelek a megengedett hajlítási tartományukon belül maradjanak, és védve legyenek az esetleges sérülésektől.
3. Ajánlott kábel-keresztmetszet
a. Legfeljebb 32 A áramerősség esetén az alábbi minimális kábel-keresztmetszetet ajánljuk:
·6 mm² felületen szerelt kábelekhez (nem falba süllyesztve).
·6–10 mm² védőcsőben vezetett kábelekhez.
·10 mm² szigetelt falba süllyesztett kábelekhez.
b. Legfeljebb 16 A áramerősség esetén az alábbi minimális kábel-keresztmetszetet ajánljuk:
·2,5 mm² felületen szerelt kábelekhez.
·4 mm² védőcsőben vezetett kábelekhez.
·10 mm² szigetelt falba süllyesztett kábelekhez.

Elhelyezési követelmények

VIGYÁZAT

Általános követelmények:

- Tartsd be az útmutatóban szereplő összes elhelyezési követelményt.
- Ne telepítsd a töltőoszlopot közvetlenül ***aszfaltra.***
- Ha a töltőberendezést nyilvános parkolóban vagy közös garázsban telepíted, ajánlott ***megfelelő védelmet*** (például oszlopokat vagy korlátokat) biztosítani a véletlen jármű-ütközések megelőzésére.

Betonalap:

- A betonalap ***tervezéséről és kivitelezéséről***a megrendelőnek vagy a helyszíni kivitelezőnek kell gondoskodnia.
- A megfelelő telepítéshez ***sík, ,stabil és vízszintes felület*** szükséges.
- A biztonságos és tartós rögzítéshez a betonalapnak ***nagyobbnak kell lennie a termék alapterületénél.***
- ***A beton típusát és a pontos alapméreteket*** képzett kivitelező ajánlása alapján kell meghatározni.
- Minden kábelt az alap közepén kell elhelyezni. A végső csatlakoztatáshoz szükséges többlethosszt képzett kivitelező ajánlása alapján kell meghatározni.
- A biztonság és a sérülések megelőzése érdekében minden kábelt megfelelően védeni kell az alapozási munkák során. A betonfelszín feletti védőcső kiállási hosszát és a védelem módját képzett kivitelező ajánlása alapján kell meghatározni.

VESZÉLY

- Mielőtt befúrnál a betonpadlóba, légy tisztában a feszített vagy előfeszített betonlemezekhez és -alapokhoz kapcsolódó komoly veszélyekkel. A figyelmeztető jelzéseket általában közvetlenül a padlóra nyomtatják, vagy egy bejárati ajtó melletti falon helyezik el.

POST TENSION SLAB AND FTG DO NOT CUT OR CORE	# SAMPLE	POST TENSIONED SLAB DO NOT DRILL CUT OR CORE

- A tulajdonos felelőssége meggyőződni arról, hogy biztonságos befúrni a betonpadlóba. Soha ne fúrj előfeszített vagy feszített betonpadlóba vagy -alapba, mert ez súlyos sérülést vagy akár halált is okozhat.
- Ha ilyen figyelmeztető jelzést látsz a garázsodban, ne használd a szerelőkészlethez mellékelt kőzetfúrót és falidübelt.

TELEPÍTÉS

A termék telepítése és kábelezése

Feszítőcsavar méretei

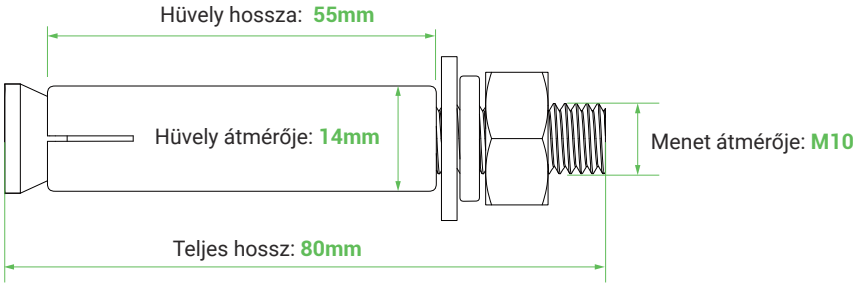

1

A töltőoszlop alaplemezét sablonként használva jelölj ki ***4 furathelyet a betonalapon.***

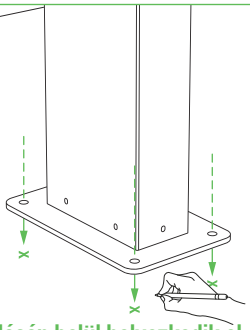

ⓘ **Győződj meg róla, hogy a csatlakozókábel az alaplemez nyílásán belül helyezkedik el.**

2

- Told félre a töltőberendezést, hogy helyet szabadíts fel a fúráshoz.
- Fúrj ***6 rögzítőfuratot az alábbi*** méretekkel:
  - Átmérő: ***14-15mm***
  - Minimális mélység: ***60mm***
  - Maximális mélység: ***70mm***

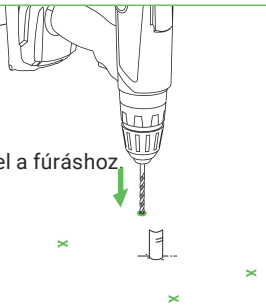

ⓘ **A dübelek behelyezése előtt győződj meg róla, hogy minden port eltávolítottál a kifúrt furatokból.**

3

Helyezd be a ***feszítőcsavar-hüvelyeket és a menetes szárakat*** a furatokba.

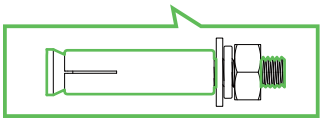

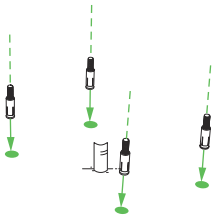

ⓘ **Szükség esetén kalapáccsal finoman ütögesd be őket a teljes behelyezésig.**

4

Fektesse le a töltőberendezést, és tartsa vízszintes helyzetben a biztonság és a könnyű telepítés érdekében.

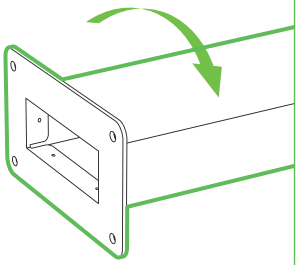

ⓘ **Használjon védőanyagot a felület karcolásainak vagy sérüléseinek megelőzésére.**

5

Lazítsd meg a töltőberendezés ***fedőlapján***,lévő csavarokat, majd fordítsd a hátoldalára.

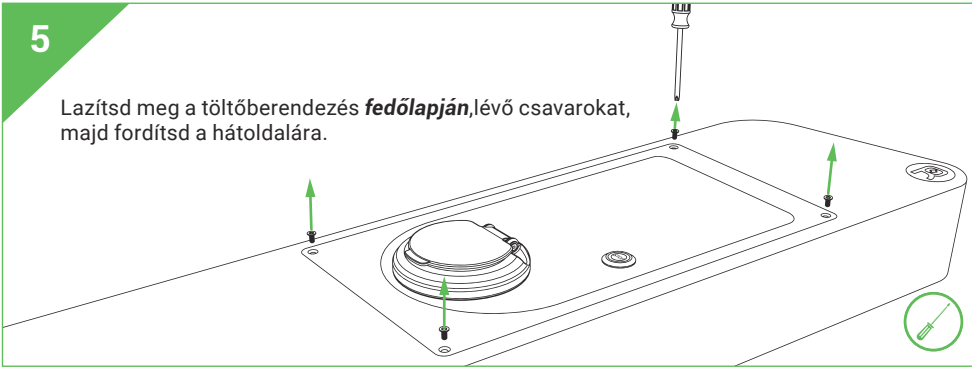

TELEPÍTÉS

6

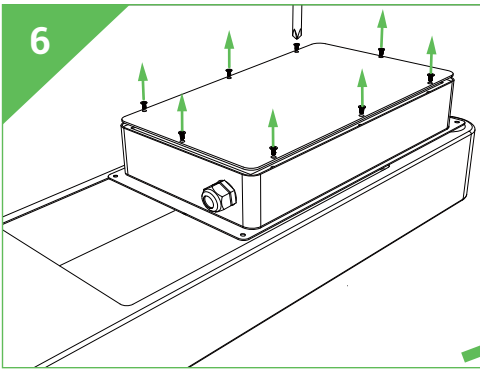

1.Lazítsd meg a hátlap csavarjait, és vedd le a ***hátlapot.***

2.Vezesd be az ***AC bemeneti kábelt*** a töltőberendezés alján lévő furaton keresztül.

7

Vezesd a kábelt előre és felfelé, majd dugd át a fedőlapon lévő ***M25-ös csatlakozófuraton.***

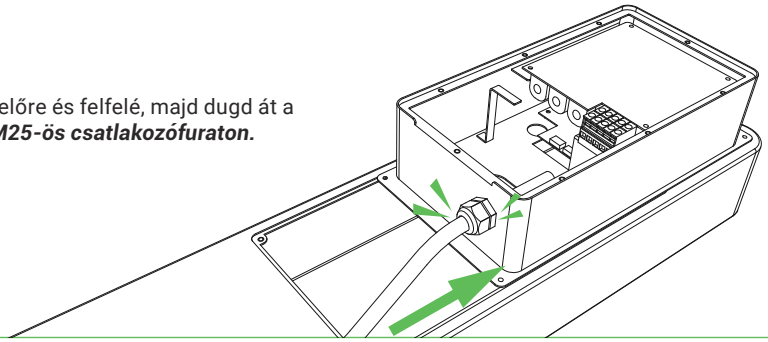

8

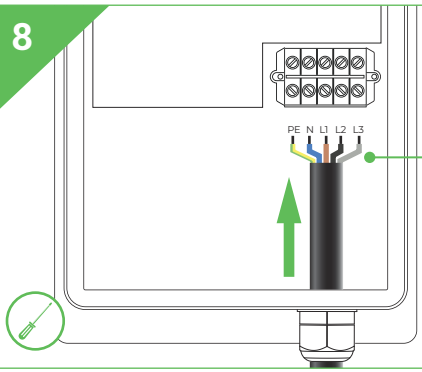

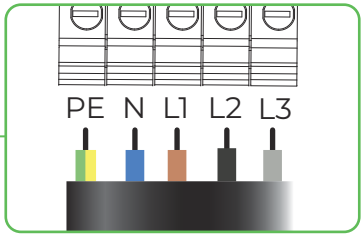

Csatlakoztasd a vezetékeket az ábra szerint, és húzz meg minden csatlakozócsavart 2 N·m ***(17,7 in·lbs) nyomatékra.***

ⓘ **Az NTC-funkció támogatott, de egyedi konfigurációt vagy kiegészítő alkatrészeket igényel.**

9

1.Az ***M25-ös csatlakozót*** óramutató járásával megegyezően meghúzva rögzítsd az AC bemeneti kábelt.

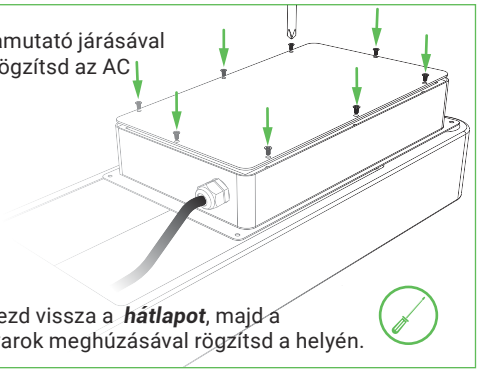

2.Helyezd vissza a ***hátlapot***, majd a csavarok meghúzásával rögzítsd a helyén.

10

Helyezd vissza a ***fedőlapot*** a töltőberendezésre.

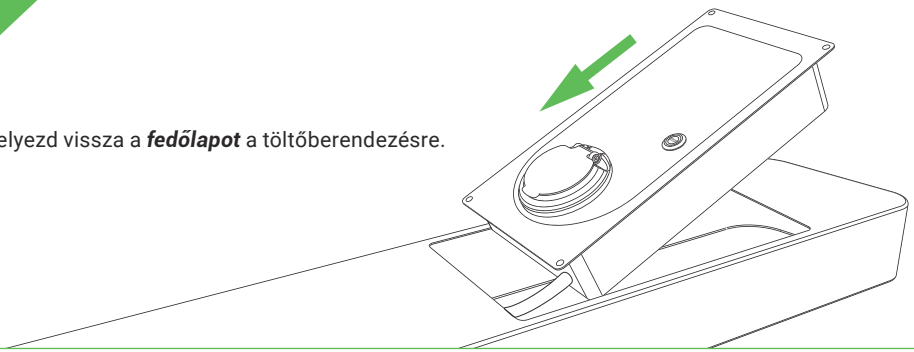

11

Illeszd fel a fedelet, és ***húzd meg a csavarokat.***

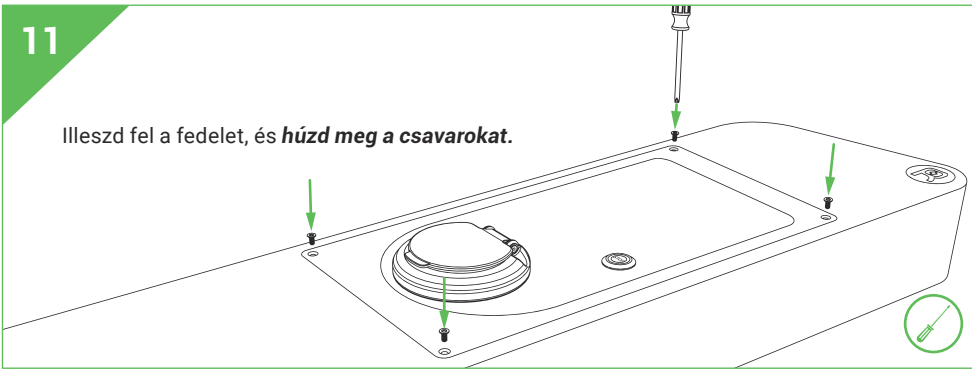

TELEPÍTÉS

12

Helyezd vissza a töltőberendezést a helyére, és ***illeszd*** a kiálló csavarokat az alaplemez furataiba.

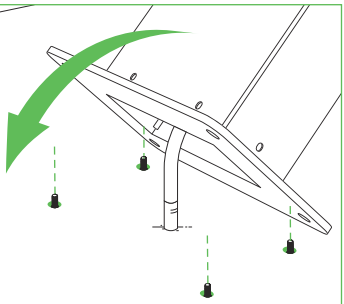

ⓘ **Ügyelj arra, hogy a csatlakoztatott kábelek ne szoruljanak az alap alá, az esetleges sérülések elkerülése érdekében.**

13

Helyezd fel az ***anyákat*** a csavarokra, és megfelelő szerszámmal ***biztonságosan húzd*** meg őket a telepítés befejezéséhez.

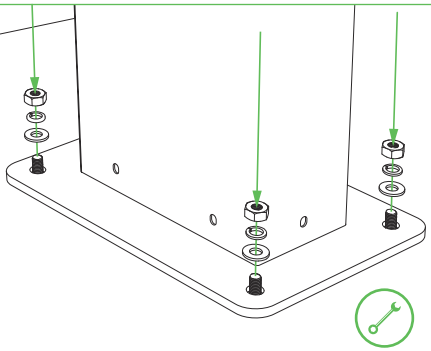

VIGYÁZAT

- Védd a töltőberendezést a sérülésektől: ne hajts rá, ne ejtsd le, ne rángasd, ne törd meg és ne nyomd össze.
- A töltés közbeni túlmelegedés elkerülése érdekében ne tedd ki a terméket hosszú időre közvetlen napsugárzásnak vagy más hőforrásnak.
- A termék A típusú + DC 6 mA védelemmel rendelkezik (védővezető-felügyelet). Normál üzem esetén nincs szükség kiegészítő B vagy A típusú áram-védőkapcsolóra. Mivel azonban az előírások országonként eltérőek, mindig tartsd be a helyi követelményeket, és ha kötelező, építs be A típusú áram-védőkapcsolót.

A KEZELŐPANEL ÚTMUTATÓJA

Kezelőpanel a töltőberendezésen

Panel jelzőfények

Ikon	Állapot	Leírás
	Kikapcsolva	A termék hálózati konfigurációs módban van.
	Villog	Nem lehet csatlakozni a Wi-Fi-hez vagy a szerverhez.
	Folyamatosan világít	Sikeresen csatlakozott a Wi-Fi-hez és a szerverhez.
	Kikapcsolva	Nincs érzékelt földelés, vagy probléma van a tápkábel földelésével.
	Folyamatosan világít	A megfelelő földelés biztosítva van.
	Kikapcsolva	A csatlakozó hőmérséklete a normál tartományon belül van.
	Folyamatosan világít	A csatlakozó hőmérséklete túl magas.

VIGYÁZAT

- A termék A típusú + DC 6 mA védelemmel rendelkezik (védővezető-felügyelet). Normál üzem esetén nincs szükség kiegészítő B vagy A típusú áram-védőkapcsolóra. Mivel azonban az előírások országonként eltérőek, mindig tartsd be a helyi követelményeket, és ha kötelező, építs be A típusú áram-védőkapcsolót.
- Az ***alkalmazásban*** megjelenő elektromos értékek a valós helyzetet tükrözik, ami eltérhet a jármű által kijelzett értékektől. Ez az eltérés a jármű ***fedélzeti töltőjének (OBC)*** hatásfokával magyarázható.
- Soha ne ***válassz*** le egyetlen csatlakozót sem (sem az aljzatból, sem a járműből) a töltés folyamata közben.
- Az esetleges töltési hibákat (FAULT) a termék ***kijelzője*** jelzi. További részletekért lásd a hibajelzések táblázatát (a 18. oldalon).
- Ha a töltőcsatlakozót a töltés közben leválasztják a járműről, a töltés folytatásához az újracsatlakoztatás után ismét hozzá kell érinteni az ***RFID-kártyát.***
- Ha a töltés közben bármilyen baleset történik, a ***stop gomb*** megnyomásával szüneteltetheted a töltést. Ismételt megnyomásával folytatódik az áramellátás.

A KEZELŐPANEL ÚTMUTATÓJA

Az idő beállítása a kezelőpanellel

VIGYÁZAT

- Érintsd meg a három gomb megfelelő helyét, és azok automatikusan felvilágítanak.
- Ha a termék csatlakozik az alkalmazáshoz, a dátumot és az időt automatikusan a telefonod időzónájához igazítja.
- Ha a termék valamilyen okból nem tud csatlakozni a telefonodhoz, a kezelőpanelen állíthatod be a dátumot és az időt.
- A beállítás közben a termék körülbelül egy perc tétlenség után automatikusan kilép a beállítási műveletből.
- Az idő beállításának elmulasztása nincs hatással a töltési műveletekre.

1

Győződj meg róla, hogy a csatlakozó nincs a járműhöz csatlakoztatva, és a termék nem tölt.

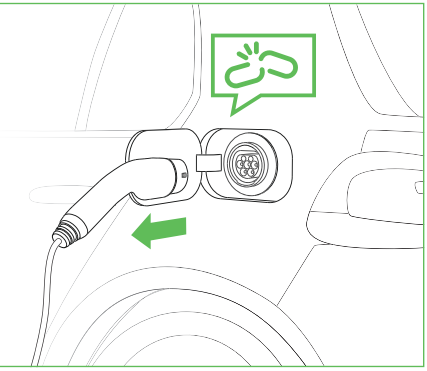

2

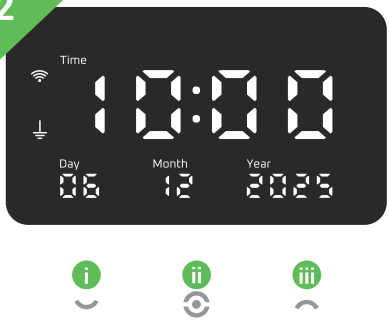

A panelnek az időt és a dátumot kell megjelenítenie.

- i „ - ” érték gomb
- ii Megerősítés gomb
- iii „ + ” érték gomb

A KEZELŐPANEL ÚTMUTATÓJA

3

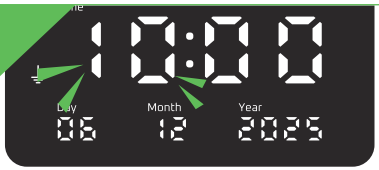

•Érintsd meg és tartsd nyomva a ⟲ gombot legalább három másodpercig.
• Engedd el a gombot, amikor az *„Óra”* villogni kezd a panelen.

4

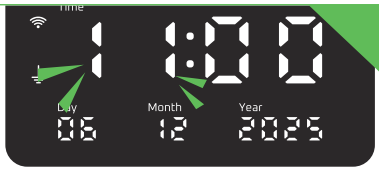

A ⌣ / ⌢ megérintésével állítsd be a módosítani kívánt dátum- és időértéket.

5

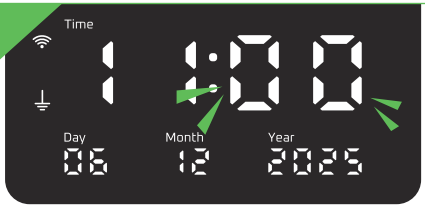

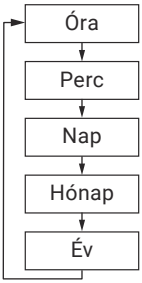

A ⟲ minden megnyomása a villogást a fent látható sorrend következő beállítására lépteti.

6

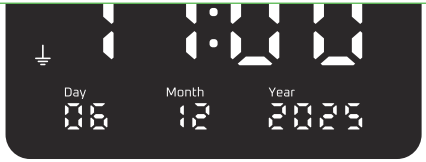

• Ismételd a ***4.*** és ***5.*** lépést, amíg az idő és a dátum beállítása el nem készül.
• A beállítás mentéséhez érintsd meg és tartsd nyomva a ⟲ gombot legalább három másodpercig.

TÖLTÉSI ÚTMUTATÓ

Töltési művelet

VESZÉLY

- Rendszeresen vizsgáld meg a termék burkolatát, vezetékezését és alkatrészeit kopás vagy sérülés szempontjából.
- Ne távolítsd el, ne takard le és ne módosítsd a terméken lévő biztonsági címkéket vagy figyelmeztető jelzéseket.
- Ne használd a terméket, ha meghibásodás, belső sérülés vagy víz behatolásának jeleit mutatja; kapcsold le az áramot az elosztótáblánál, és kérj szakszerű ellenőrzést hivatalos szerelőtől.

1

Győződj meg róla, hogy az áramellátás be van kapcsolva.

2

Dugd be a saját töltőcsatlakozódat a termék töltőaljzatába.

3

A készülék automatikusan megjegyzi a legutóbb beállított áramerősséget.

Ha a kijelző az időt és a dátumot mutatja, a három gomb bármelyikének megérintésével visszatérhetsz a töltési képernyőre.

Általános töltési mód

4

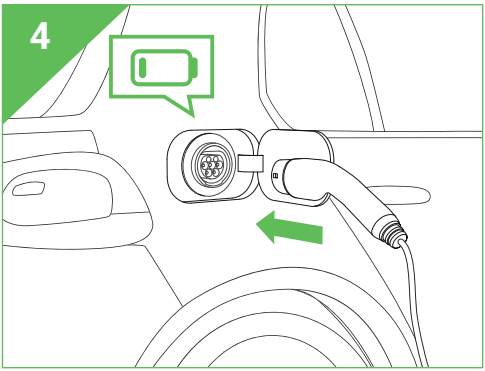

5

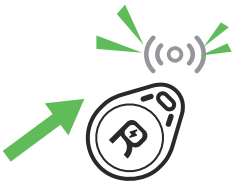

· Érintsd az RFID-kártyát az érzékelőhöz a töltés ***engedélyezéséhez.***

6

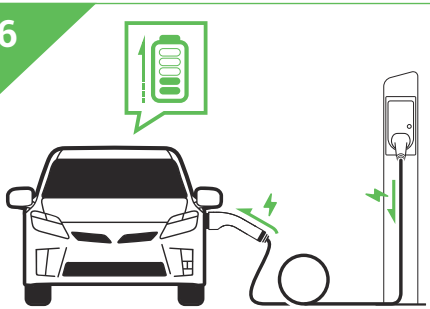

7

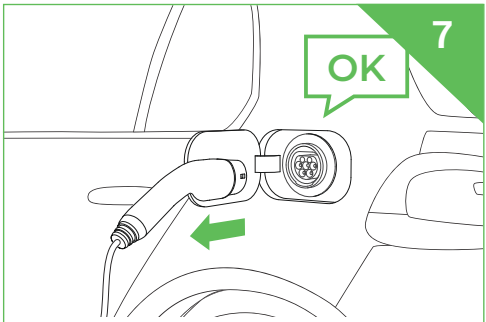

ⓘ **A töltés befejeztével húzd ki a csatlakozót.**

Az alkalmazás funkcióinak előnyei

Funkció	Kézi kezelés	Vezérlés az alkalmazásból
Töltés indításának módja	RFID-kártya	RFID-kártya + alkalmazás
Eszközbeállítások	X	✓
Ütemezett töltés	X	✓
Töltési előzmények	X	✓
Töltéskezelés	X	✓

ⓘ **További beállításokhoz, haladó vezérléshez és a töltési előzményekhez használd a Rheidon+ alkalmazást.**

TÖLTÉSI ÚTMUTATÓ

Késleltetett töltési mód - Folytatás a 14. oldalról

4

Beállítás

· Nyomd meg a gombot az óra / perc / megerősítés közötti váltáshoz

5

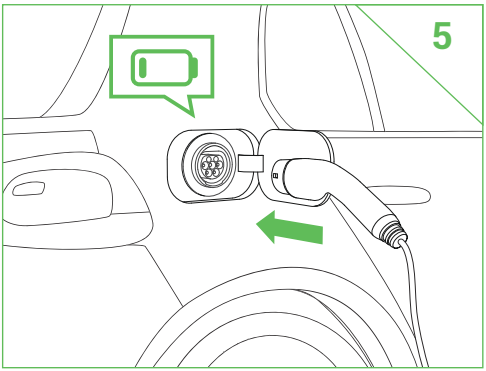

6

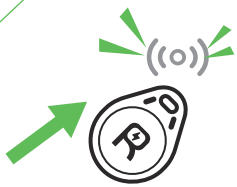

· Érintsd az RFID-kártyát az érzékelőhöz a töltés ***engedélyezéséhez.***

7

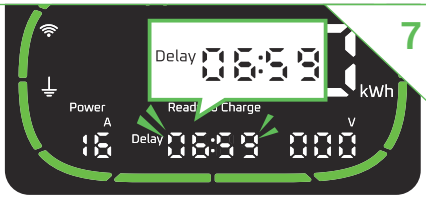

Countdown

Tartsd nyomva a gombot 5 másodpercig az azonnali töltéshez

8

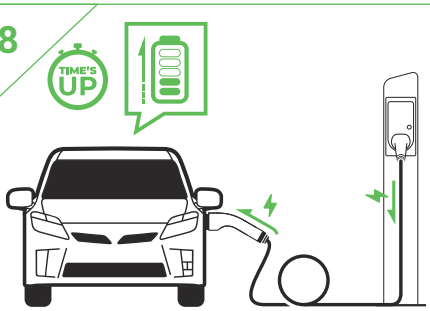

9

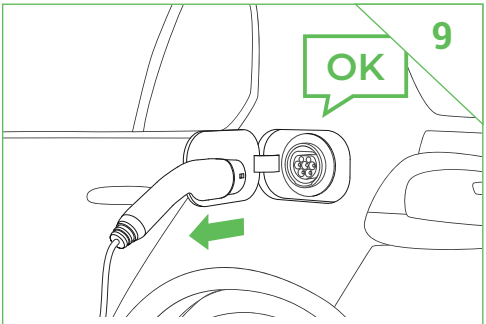

ⓘ **A töltés befejeztével húzd ki a csatlakozót.**

RFID-KÁRTYA HASZNÁLATI ÚTMUTATÓ

Új RFID-kártya párosítása

VIGYÁZAT

- Érintsd az ***RFID-kártyát*** a termék érzékelőjéhez a töltés indításához. A termék csak akkor ***engedélyezi*** a töltést, ha az RFID-kártya engedélyezve van, vagy miután az alkalmazást ***összekapcsoltad*** és ***engedélyezted.***
- A csomagban található RFID-kártya ***gyárilag párosítva*** van a termékkel. Ha további RFID-kártyákat vásárolsz, azokat használat előtt ***párosítani kell*** a készülékkel.
- Vásárolhatsz további RFID-kártyákat is, hogy hozzáférést adj családtagoknak, barátoknak vagy szomszédoknak. További kártyák ***vásárlásához*** fordulj a helyi forgalmazóhoz.
- A termék legfeljebb ***15*** felhasználót tud párosítani. Szükség esetén ***az alkalmazáson*** keresztül korlátozhatod a termékhez való hozzáférést.

1

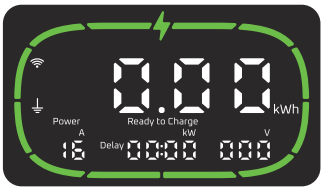

Győződj meg róla, hogy a csatlakozó nincs a járműhöz csatlakoztatva, és a termék nem tölt.

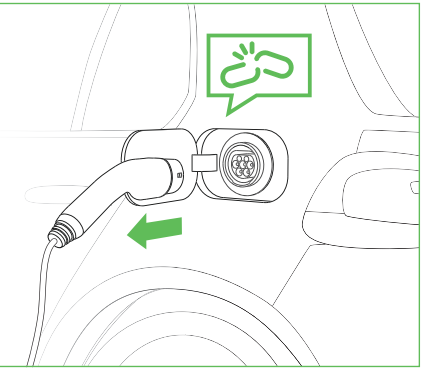

2

- Helyezd a ***gyárilag párosított*** RFID-kártyát az érzékelő közelébe.
- Az ***első hangjelzés***után tartsd a kártyát a helyén a második hangjelzésig.

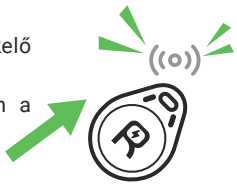

ⓘ **Az RFID-kártya alkalmazáson keresztüli párosításáról az alkalmazás útmutatójában olvashatsz.**

RFID-KÁRTYA HASZNÁLATI ÚTMUTATÓ

3

A ***második hangjelzés***után vedd el a kártyát az érzékelőtől, majd helyezd vissza újra az érzékelő közelébe.

4

A ***harmadik hangjelzéskor*** két másodpercen belül vedd el a kártyát.

5

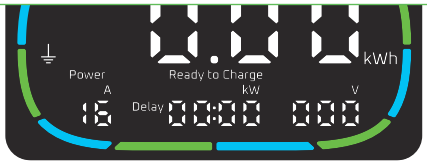

A kijelzőn ***zölden és kéken villogó fények*** jelennek meg, jelezve, hogy a rendszer új kártya párosítási módba lépett.

6

- Helyezd az ***új RFID-kártyát*** az érzékelő közelébe. Egy hangjelzés megerősíti a sikeres párosítást, és a LED visszatér ***készenléti módba.***
- Ha nem szeretnél új kártyát párosítani, a párosítási módból a ***gyárilag párosított*** RFID-kártya ismételt beolvasásával léphetsz ki.

Hálózati beállítások visszaállítása

VIGYÁZAT

A termék csatlakoztatható az internethez, és az alkalmazáson keresztül vezérelhető. Előfordulhat azonban, hogy vissza kell állítanod a termék hálózati beállításait (például ha hálózati szolgáltatót váltasz). A beállítások visszaállításához kövesd az alábbi lépéseket.

1

Sípszó x 3

- Helyezd a ***gyárilag párosított*** RFID-kártyát az érzékelő közelébe.
- Az első hangjelzés után tartsd a kártyát a helyén, amíg meg nem hallod a ***második és harmadik*** hangjelzést.

A kijelző készenléti módban marad, és a töltőpisztoly nincs csatlakoztatva.

2

Sípszó

- A ***harmadik*** hangjelzés után vedd el a kártyát az érzékelőtől, majd helyezd vissza ***újra*** az érzékelő közelébe..
- Amikor a termék ismét ***hangjelzést ad***, a termék hálózata sikeresen visszaállt.

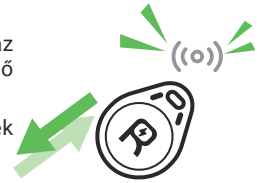

MŰSZAKI ADATOK

Általános műszaki adatok

Töltési teljesítmény (max.)	22 kW
Csatlakozódugó	CEE32 400 V 32 A, 3 fázis (kábelvég-kezelés opcionális)
Bemenet	400 V / 6–32 A, kézzel állítható
Kábel színe	fekete
Tömeg	32 kg

Hardver és telepítés

Töltő mérete	200 × 320 × 1500 mm
Csatlakozó	Type 2 töltőaljzat
Töltőkábel hossza	külön töltőkábel szükséges
Bemeneti kábel hossza	1,8 m
Bemeneti kábel specifikációja	AC töltéshez (3. mód, IEC 61851-1), 450/750 V névleges
Burkolat anyaga	horganyzott acéllemez / kiváló minőségű porszórt bevonat
Telepítés	karimás (talpas) rögzítés
Támogatott funkció	AC500 okos terheléselosztó (Smart Load Balancer)

Kezelés és hozzáférés

Kezelőpanel	érintőgomb
Kijelző	7 hüvelyk
Töltő vezérlési módja	készüléken / távolról az alkalmazásból
Töltési hozzáférés módja	RFID-engedélyezés / Wi-Fis alkalmazás

Kommunikációs modulok

Wi-Fi modul	802.11b/g/n 2,4 GHz / 2412–2472 MHz frekvenciasáv
RFID modul	13,56 MHz

Rendszerállapot és környezet

Állapotjelző	5 W (max.)
Készenléti fogyasztás	5 W (minden jelzőfény készenléti módban) – 18 W (minden jelzőfény teljes terhelésen)
Üzemi relatív páratartalom	5%–95%
Üzemi hőmérséklet	−30 °C – +50 °C
Tárolási hőmérséklet	−40 °C – +60 °C
Magassági korlát	< 3000 m

Biztonság és megfelelőség

Áram-védőkapcsoló (RCD)	A típus + DC 6 mA, védővezető-felügyelettel
Szabványok	EN IEC 61000-6-1:2019 / EN IEC 61000-6-3:2021 / EN IEC 61851 / EN IEC 62196 / RoHS
Biztonsági védelmek	túláramvédelem / földelésvédelem / villámvédelem / feszültséghiány-védelem / túlfeszültség-védelem / rövidzárlat-védelem / túlmelegedés-védelem / áramszivárgás-védelem / dugasz-hőmérséklet védelem (opcionális) / stop gomb / töltőkábel-záró szerkezet
Vízállóság / ütésállóság	IP65 / IK10
Garancia	2 év

HIBAJELZÉSEK

VIGYÁZAT

- IHiba esetén a megjelenő piros hibakódhoz tartozó megoldásokért nézd meg az alábbi táblázatot.
- Az ügyfélszolgálat megkeresése előtt gondosan jegyezz fel minden hibaüzenetet.

Hibakód	Állapot leírása	Megoldás
HI	Túlmelegedés (csatlakozó)	Ellenőrizd, hogy a beállított áramerősség megfelelő-e, és győződj meg róla, hogy a töltőkábel bírja a megadott áramerősséget. A készülék automatikusan folytatja a működést, amint a hőmérséklet a visszaállási küszöbre csökken.
E1	Áram-védőkapcsoló (RCD) áramszivárgás-védelem	Kapcsold ki és indítsd újra a készüléket az önellenőrzéshez. Ha a hiba továbbra is fennáll, szakképzett villanyszerelőre van szükség a probléma feltárásához és megoldásához. A védelem a hiba teljes elhárításáig aktív marad.
E2	Túláramvédelem	Indítsd újra a készüléket, és ellenőrizd, hogy az elektromos jármű beállított töltőárama megegyezik-e a töltőberendezésével. Ezután indítsd újra a töltést. Ha a túláramhiba továbbra is fennáll, fordulj a gyártóhoz.
E3	Földelés (PE) megszakadás	Kapcsold ki az áramot, és ellenőrizd a villamos hálózatot. A védelem a hiba elhárításáig aktív marad.
E4	Túlfeszültség- / feszültséghiány-védelem	Kapcsold ki az áramot, és ellenőrizd az elosztóhálózatot. A védelem a hiba elhárításáig aktív marad.
E5	Beragadási hiba (relé-összehegedés elleni védelem)	Azonnal fordulj a gyártóhoz, és a lehetséges biztonsági kockázatok elkerülése érdekében hagyd abba a termék használatát.
E6	CP feszültséghiba	Indítsd újra a terméket az önellenőrzéshez, és ellenőrizd, hogy a töltőcsatlakozó (Type 2 csatlakozó) megfelelően van-e csatlakoztatva.
E7	Túlmelegedés (készülék)	A termék folytatja a működést, amint a hőmérséklet a visszaállási küszöbre csökken.
E8	Dióda-hiba (azonosító dióda)	Fel kell venni a kapcsolatot a jármű márkaszervizével, hogy ellenőrizzék, megfelelően működnek-e az elektromos autó CP-diódái.
E9	Töltőcsatlakozó zárhiba	Ellenőrizd, hogy a töltőcsatlakozó megfelelően van-e bedugva a töltőaljzatba, és kompatibilis-e a töltőberendezéssel. Ha a probléma továbbra is fennáll, fordulj a gyártóhoz vagy hivatalos szervizhez.

GARANCIÁLIS SZOLGÁLTATÁS

Garancia és jótállás

A törvényes jótállás vagy a gyártói garancia keretében érvényesíthető igényeket a hiba felfedezését követően haladéktalanul be kell jelenteni, a vonatkozó jótállási vagy garanciális időszakon belül. Mindkét időszak a vásárlás napjától kezdődik.

Garancia

A garancia a vásárlás napjától számított két évig érvényes, és jogszabályi előírások szabályozzák.

Jótállás

- A jótállási idő a vásárlás napjától számított **2** év. A jótállás abban az országban érvényes, ahol a készüléket megvásárolták.
- A jótállási időszak alatt az anyaghibából vagy gyártási hibából eredő meghibásodás esetén a készüléket – saját döntésünk alapján – megjavítjuk vagy kicseréljük. A kicserélt készülékek a mi tulajdonunkba kerülnek. A jótállás érvényesítése nem hosszabbítja meg a jótállási időt, és nem indít új jótállási időszakot.

Jótállási igény érvényesítése

Tartsd kéznél az alábbi dokumentumokat, mivel ezek képezik a garanciális vagy jótállási igény érvényesítésének alapját:

- Számla (vásárlási bizonylat)
- Kérjük, vedd fel a kapcsolatot ügyfélszolgálatunkkal (lásd az Ügyfélszolgálat című fejezetet).
- Semmilyen esetben se küldd el a készüléket egyik raktárunkba sem anélkül, hogy előzetesen felvennéd velünk a kapcsolatot, mivel szervizközpontjaink más helyszínen találhatók. Ilyen esetben a csomagot a saját költségedre küldenénk vissza.

A garancia kizárásai

Az alábbi esetekben a garancia érvényét veszti:

- A terméket szándékosan megrongálták vagy módosították.
- A terméket nem a termék kézikönyvében és útmutatásaiban leírtaknak megfelelően használták.
- A termék baleset, árvíz, tűzeset vagy egyéb természeti katasztrófa következtében sérült meg.
- A használat közben keletkező kisebb karcolások normális jelenségnek számítanak.
- Jogosulatlan javításból vagy szétszerelésből eredő problémák.
- A garanciális időszak lejárt.

Ügyfélszolgálat

- Amennyiben értékesítés utáni szolgáltatásra van szükséged, mielőbb vedd fel a kapcsolatot ügyfélszolgálatunkkal, és add meg a probléma részletes leírását, valamint a vásárlási bizonylatot.
- Ügyfélszolgálatunk a lehető leghamarabb segítséget nyújt, beleértve a távsegítséget, a javítási vagy a cserelehetőséget.

Szolgáltató / Gyártó

Shenzhen Rheidon Tech Limited / Web: www.rheidon.com / E-Mail: support@rheidon.com

Jobb töltési élmény Szkenneljen, hogy kövessen minket
Hivatalos weboldal
Youtube
Facebook

A917

RHEIDON TECH